TECHNISCHE TEKENINGEN

Wilt u alvast meer inzicht in de maten van het buitenverblijf?
Hieronder vindt u diverse aanzichten zodat u een duidelijker beeld krijgt van het buitenverblijf.

FUNDERINGSPLAN

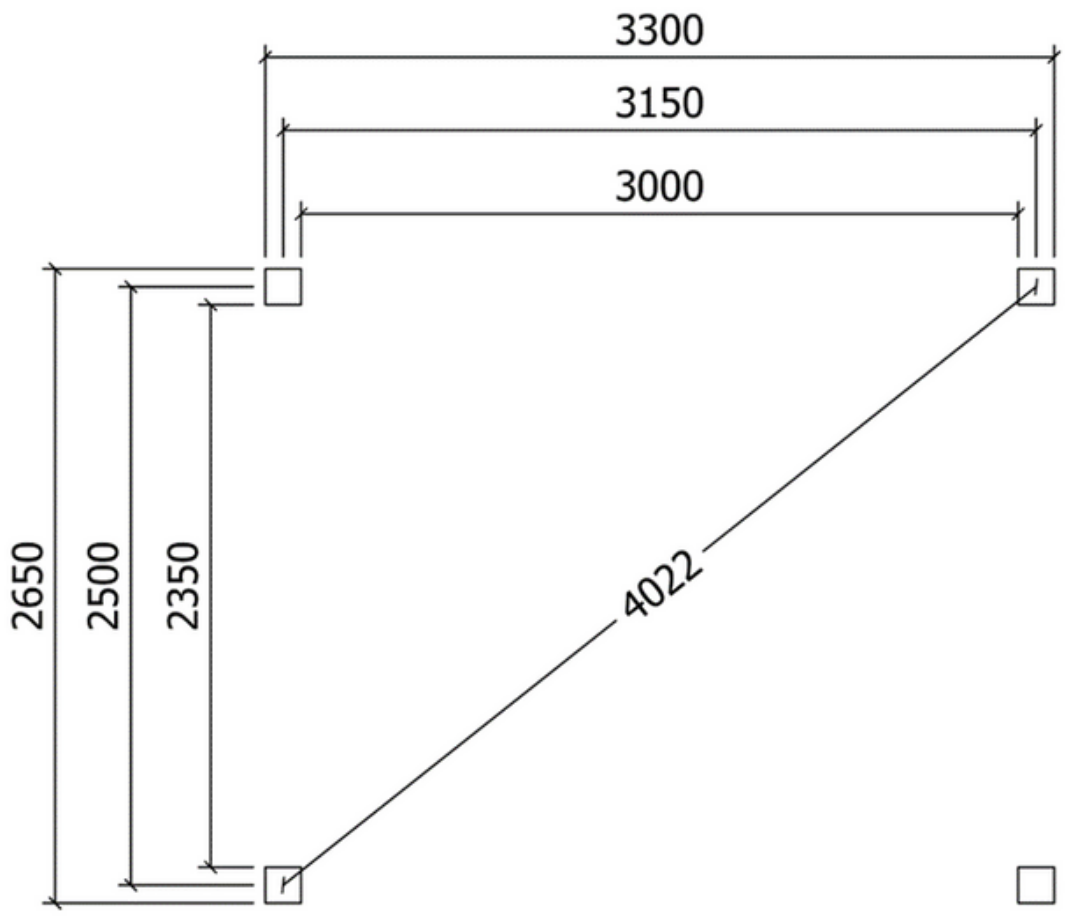

VOORAANZICHT

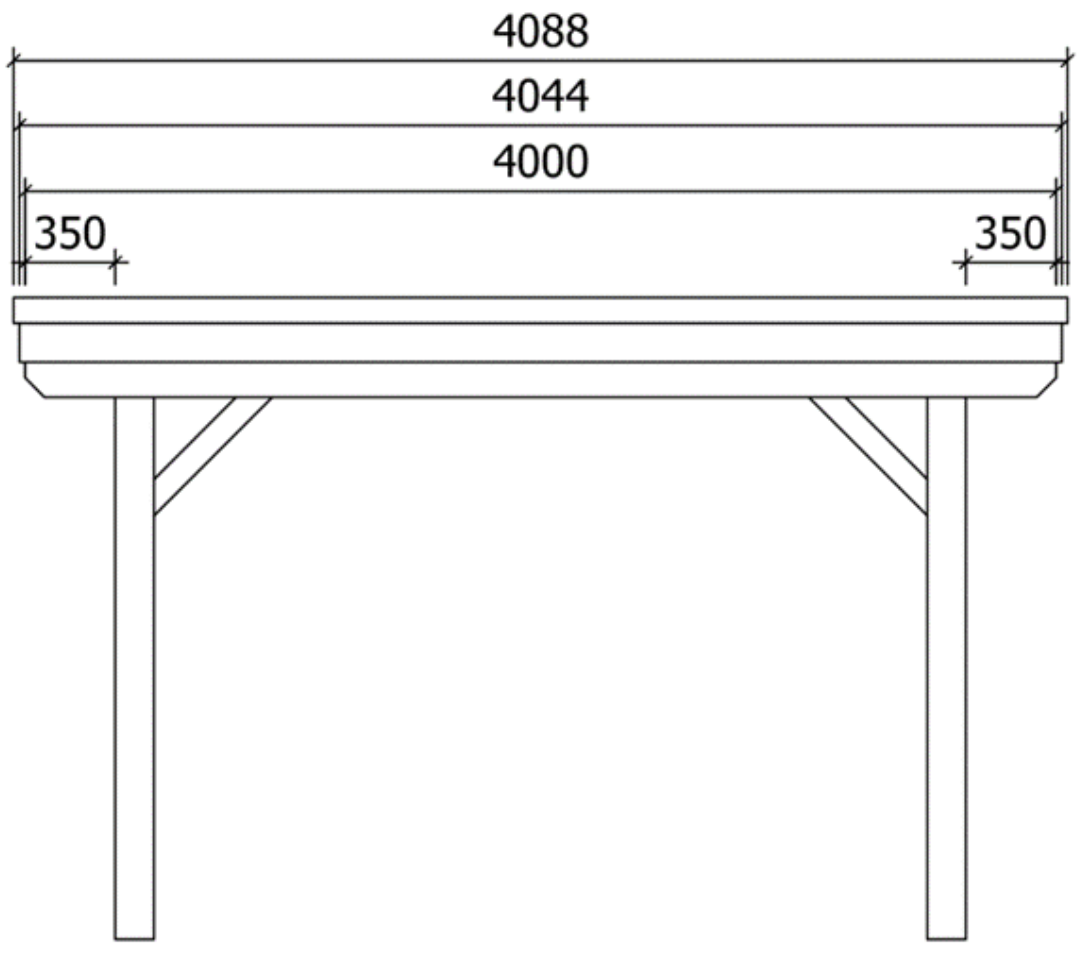

Westwood
inspired by nature

ZIJAANZICHT

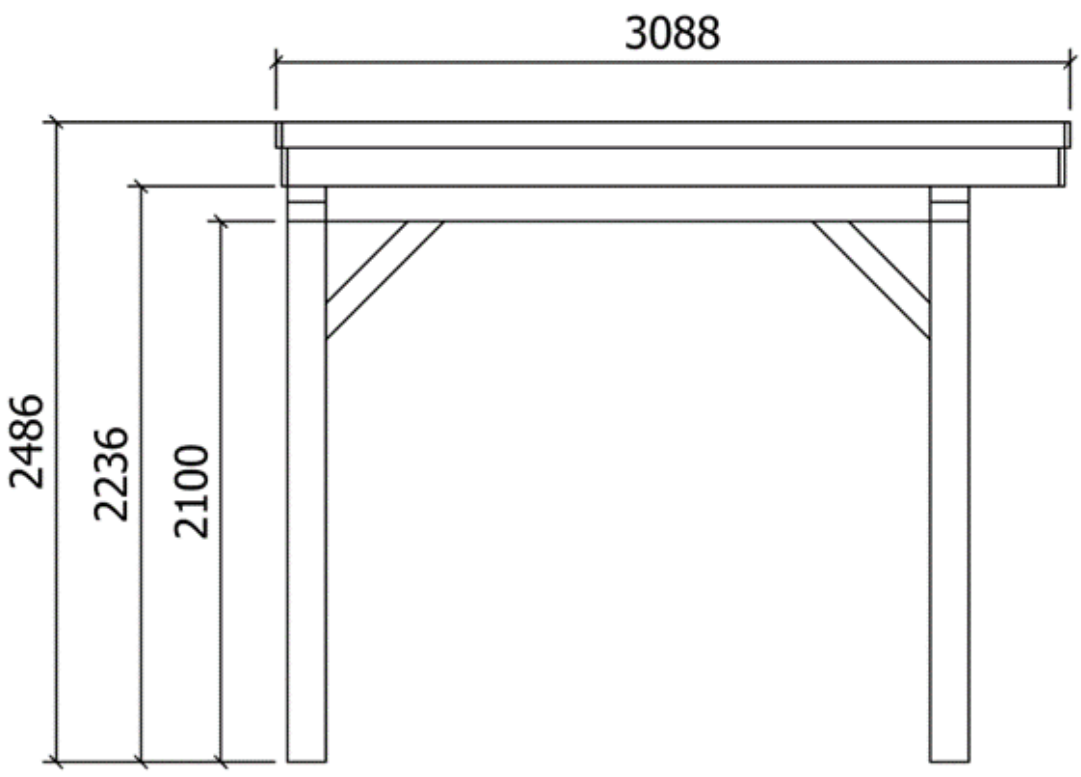

BOVENAANZICHT

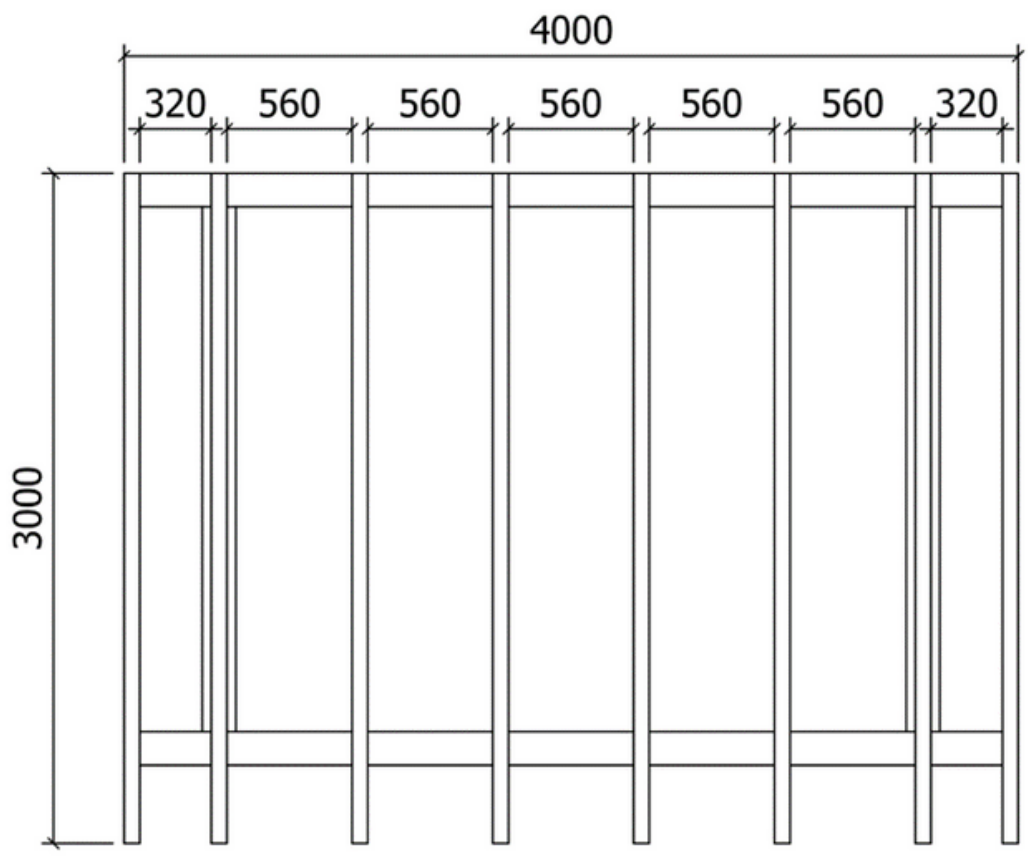

Westwood
inspired by nature